# Fiche technique

## Support isFang pour montage sur tube, ø 50-60 mm

## Référence: 5408960

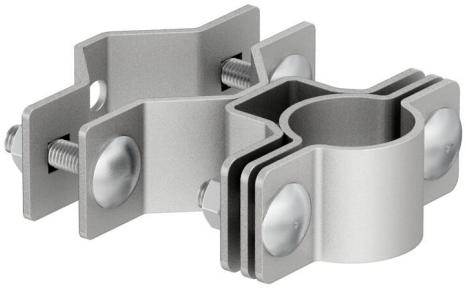

• Pour la fixation des tubes supports isolés sur la structure à protéger ou sur les tuyaux installés de ø 50–60 mm

**A2** acier inoxydable 1.4301

### Données de base

| | |
|---|---|
| Référence | 5408960 |
| Type | isFang TS50-60 |
| Désignation 1 | Support isFang |
| Désignation 2 | pour montage sur tube |
| Fabricant | OBO |
| Dimension | Ø50-60mm |
| Matériau | acier inoxydable 1.4301 |
| Unité d’emballage minimale | 2 |
| Unité de mesure | Pièce |
| Poids | 76 kg |
| Unité de poids | kg/100 paires |

# Fiche technique

## Support isFang pour montage sur tube, ø 50-60 mm

## Référence: 5408960

### Dimensions

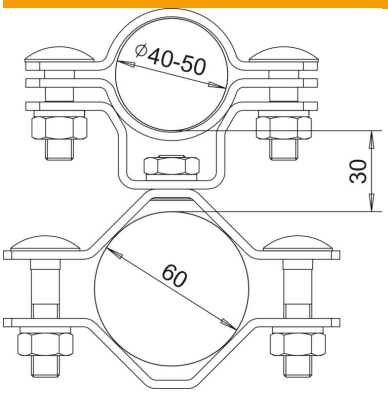


| | |
|---|---|
| Dimension d min. | 60 mm |
| Cote L | 30 mm |

### Caractéristiques techniques

| | |
|---|---|
| Ajustement | ø 50–60 mm |