Fiche technique

Presse-étoupe V-TEC, filetage PG, gris clair

Référence: 2024802

Presse-étoupe avec raccord fileté PF de type écrou borgne, pour boîtes de dérivation, boîte, coffret de distribution dans le domaine privé et industriel. Avec décharge de traction et lèvre d'étanchéité intégrée, testé selon la norme DIN EN 62444. Niveau de protection IP68. Utilisation possible de -20 °C à +65 °C

750° IP 68 Pg

PA polyamide

Données de base

Référence	2024802
Type	V-TEC PG48 LGR
Désignation 1	Presse-étoupe
Fabricant	OBO
Dimension	PG48
Coloris	gris clair; RAL 7035
Matériau	polyamide
Unité d'emballage minimale	5
Unité de mesure	Pièce
Poids	9,46 kg
Unité de poids	kg/100 paires

Fiche technique

Presse-étoupe V-TEC, filetage PG, gris clair

Référence: 2024802

Dimensions

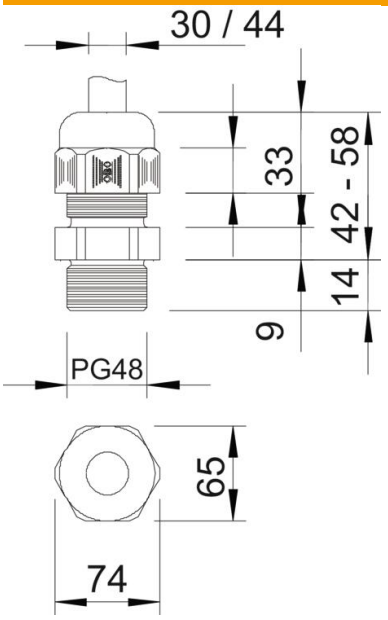

Dimension E	74 mm
Dimension L max.	58 mm
Dimension L min.	42 mm
Cote L1	14 mm
Cote L2	9 mm
Cote L3	33 mm

Caractéristiques techniques

Type d'étanchéité	Bague d'étanchéité
Modèle	droit
Protection antiflexion	non
Capacité d'étanchéité D max.	44 mm
Capacité d'étanchéité D min.	30 mm
Eclateur antidéflagrant	non
Presse-étoupe pour câbles plats	non
Pour zone explosive	sans
Pour zone explosive gaz	sans
Pour zone explosive poussières	sans
Filetage	Pg 48
Type de filetage	PG
Longueur du filetage	14 mm
Diamètre nominal du filetage	48
Pas de filetage	1,41 mm
renforcé de fibres de verre	non
Sans halogène	oui
Couple de serrage instable	5 Nm
Bague d'étanchéité à usage multiple	non
Avec contre-écrou	non
Résistant aux chocs	non
Méplat	65
Indice de protection	IP68
Six pans cote sur angulaire	74 mm
Presse-étoupe divisible	non

Fiche technique

Presse-étoupe V-TEC, filetage PG, gris clair

Référence: 2024802

Caractéristiques techniques

Plage de températures d'utilisation max.	65 °C
Plage de températures d'utilisation min.	-20 °C
Décharge de traction et protection contre les torsions D2 max.	44 mm
Décharge de traction et protection contre les torsions D2 min.	30 mm
Possibilité de décharge de tracti-on	oui