Scheda tecnica

Cassetta livellabile per apertura di ispezione, RKR, acciaio inox

Codice articolo: 7409110

Cassetta "cieca" livellabile per la creazione di un'apertura d'ispezione di dimensione nominale R7 in pavimenti lavati a secco, umido o bagnato in ambienti interni. Adatto solo per pavimenti lisci.
Cassetta livellabile come cassetta cieca a 3 vie. È possibile installare 2 piastre di copertura APMT2 e una APMT5. Per il montaggio di 2 supporti universali UT3 e un UT4 per 7 apparecchi di installazione singoli con anello/staffa di supporto o 10 apparecchi Modul 45.

A2 Acciaio, INOX

Dati anagrafici

Codice articolo	7409110
Tipo	RKRN2 R7 VS25
Definizione 1	Cassetta livellabile rotonda
Definizione 2	cieco
Produttore	OBO
Dimensionee	Ø275mm
Materiale	Acciaio INOX 1.4301
Unità VK più piccola	1
Unità	Pezzo
Peso	572 kg
Unità di peso	kg/100 Paio
Impronta CO2 (GWP) dalla culla al cancello	14,8672 kg CO2e / 1 Pezzo

Scheda tecnica

Cassetta livellabile per apertura di ispezione, RKR, acciaio inox

Codice articolo: 7409110

Misure

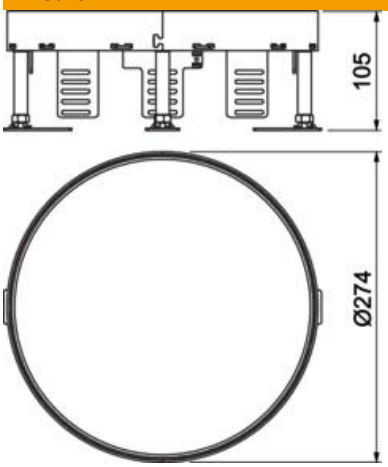

Lughezza.	274 mm
Larghezza	274 mm

Dati tecnici

Numero di apparecchi installabili	0
Numero di porta apparecchi	3
Numero delle uscite cavi	0
Versione	tondo
Versione uscita cavo	Nessuna uscita cavo
Trattamento del pavimento	bagnato
Disaccoppiabile	no
Altezza pavimento max	155 mm
Altezza pavimento min.	105 mm
Adatto per incasso nel pavimento doppio	sì
Adatto per incasso in intercapedini del pavimento	sì
Adatto per scatola da incasso	350
Porta apparecchi per l'installazione di scatola porta apparecchi	no
Dimensione nominale per torretta	R7
Intervallo di livellamento max	155 mm
Intervallo di livellamento min.	105 mm
Conformità ROHS	exempt
Grado di protezione (IP) con coperchio aperto	IP00
Grado di protezione (IP) con coperchio chiuso	IP44
Grado di protezione IK-Code	IK10
Versione per carichi pesanti	no
Tipo di sistema di installazione	UT3 / UT4
Carico verticale, grande superficie	fino a 5.000 N
Carico verticale, piccola superficie	fino a 3.000 N
Omologazioni	VDE
Spessore rivestimento pavimento	25 mm