Fiche technique

Cassette réglable en hauteur pour charges lourdes sortie tube, RKFNSL, taille nominale 4, acier inoxydable
Référence: 7408928

Cassette carrée pour charges lourdes réglable en hauteur pour tube de taille nominale 4 pour le montage d'appareillages dans des systèmes de goulottes, des faux-planchers et des planchers creux, dans des planchers nettoyés à l'eau ou à sec en intérieur. Classe de charge 1 jusqu'à 10 kN.
Pour le montage de 2 supports universels UT3 pour 4 appareils d'installation individuels avec anneau porteur/étrier porteur ou 6 appareils Modul 45®. Il est possible d'installer 2 plaques de recouvrement APMT2. Le tube n'est pas compris dans la livraison.

IP 55

A2 Acier inoxydable

Données sources

Référence	7408928
Type	RKFN3 4 V SL1 20
Désignation 1	Cassette carrée SL1
Désignation 2	couv. avec sortie tubulaire
Fabricant	OBO
Dimension	199x199x105
Matériau	Acier inoxydable
Unité d'emballage minimale	1
Unité de mesure	Pièces
Poids	345 kg
Unité de poids	kg/100 paires
Empreinte CO2 (GWP) du berceau à la porte	18,4834 kg CO2e / 1 Pièce

Fiche technique

Cassette réglable en hauteur pour charges lourdes sortie tube, RKFNSL, taille nominale 4, acier inoxydable
Référence: 7408928

Dimensions

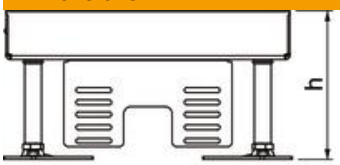

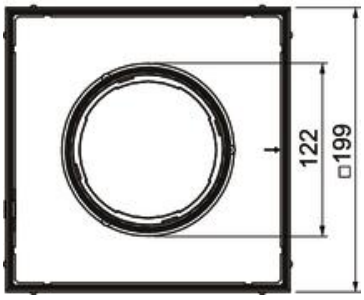

Longueur	199 mm
Largeur	199 mm
Hauteur	110 mm
Dimension h	110 mm

Caractéristiques techniques

Nombre d'appareillages montables	6
Nombre des sorties de câble	1
Nombre de supports universels	2 x UT3
Modèle	carré
Modèle Sortie de câble	Tube escamotable
Découpe de sol/Ouverture de montage	201x201
Entretien du sol	humide
Découplable	non
Hauteur de plancher max.	155 mm
Hauteur de plancher min.	110 mm
Convient pour montage dans des faux-planchers	oui
Convient pour montage dans des sols creux	oui
Convient pour boîtes de sol	250/350
Support d'appareillage pour le logement de paniers support appareillage	non
Longueur dimension d'installation	201 mm
Dimension nominale pour boîtier d'appareillages	4
Plage de réglage max.	155 mm
Plage de réglage min.	110 mm
Norme	EN 50085-2-2
Conformité ROHS	Sauf
Indice de protection (IP) en utilisation	IP20
Indice de protection (IP) hors utilisation	IP55
Indice de protection code IK	IK10
Modèle pour charges lourdes	oui
Classe pour charges lourdes	10 kN (OBO SL1)

Fiche technique

Cassette réglable en hauteur pour charges lourdes sortie tube, RKFNSL, taille nominale 4, acier inoxydable
Référence: 7408928

Caractéristiques techniques

Type du système d'encastrement	UT3
Homologations	VDE
Épaisseur du revêtement de sol	20 mm