Fiche technique

Coude articulé, vertical, VS 60 FS

Référence: 6213251

Coude articulé à 90°, vertical, pour échelles à câbles avec échelon VS et d'une hauteur d'aile de 60 mm.
La pièce de forme est livrée en pièces détachées, avec ses éclisses articulées et ses vis.
Autres largeurs disponibles sur demande.

St Acier

FS galvanisé par bande

Données de base

Référence	6213251
Typee	LGBV 650 VS FS
Désignation 1	Coude articulé
Désignation 2	vertical, avec échelon VS
Fabricant	OBO
Dimension	60x500
Couleur	zinc
Matériau	Acier
Surface	galvanisé par bande
Norme de surface	DIN EN 10346
Unité d'emballage minimale	1
Unité de quantité	pc
Poids	344 kg
Unité de poids	kg/100 pc
Empreinte CO2 (GWP) du berceau à la porte	9,9373 kg CO2e / 1 Pièce

Fiche technique

Coude articulé, vertical, VS 60 FS

Référence: 6213251

Dimensions

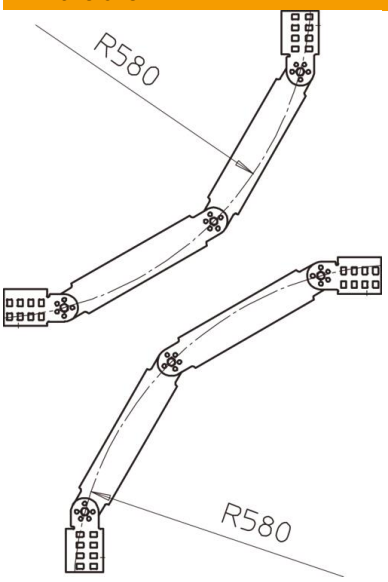

Largeur	500 mm
Hauteur	60 mm

Caractéristiques techniques

Courbe (angle)	90°
Modèle des échelons	Profilé non perforé
Modèle de longeron latéral	profilé plat
Maintien en fonction	non
Acier inoxydable, teint	non
À charnière	oui
Perforation latérale	non
Modèle longue portée	non
Épaisseur de longeron	1,5 mm