# Fiche technique

## Coude articulé, vertical, VS 60 FS

## Référence: 6213243

Coude articulé à 90°, vertical, pour échelles à câbles avec échelon VS et d'une hauteur d'aile de 60 mm.
La pièce de forme est livrée en pièces détachées, avec ses éclisses articulées et ses vis.
Autres largeurs disponibles sur demande.

St Acier

FS galvanisé par bande

### Données de base

| | |
|---|---|
| Référence | 6213243 |
| Typee | LGBV 640 VS FS |
| Désignation 1 | Coude articulé |
| Désignation 2 | vertical, avec échelon VS |
| Fabricant | OBO |
| Dimension | 60x400 |
| Couleur | zinc |
| Matériau | Acier |
| Surface | galvanisé par bande |
| Norme de surface | DIN EN 10346 |
| Unité d'emballage minimale | 1 |
| Unité de quantité | pc |
| Poids | 315 kg |
| Unité de poids | kg/100 pc |
| Empreinte CO2 (GWP) du berceau à la porte | 9,4031 kg CO2e / 1 Pièce |

# Fiche technique

## Coude articulé, vertical, VS 60 FS

## Référence: 6213243

### Dimensions

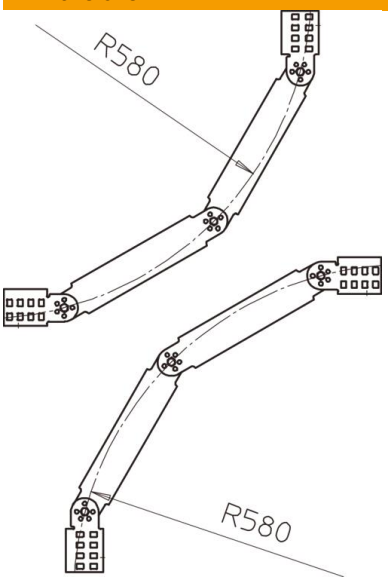


| | |
|---|---|
| Largeur | 400 mm |
| Hauteur | 60 mm |

### Caractéristiques techniques

| | |
|---|---|
| Courbe (angle) | 90° |
| Modèle des échelons | Profilé non perforé |
| Modèle de longeron latéral | profilé plat |
| Maintien en fonction | non |
| Acier inoxydable, teint | non |
| À charnière | oui |
| Perforation latérale | non |
| Modèle longue portée | non |
| Épaisseur de longeron | 1,5 mm |