Fiche technique

Tôle de départ A2

Référence: 7164068

Tôle de départ à monter sur l'échelon pour dérivation verticale des câbles.

A2	acier inoxydable 1.4301
2B	nu, traité

Données de base

Référence	7164068
Typee	LAB 60 A2
Désignation 1	Tôle de départ
Désignation 2	pour échelle à câbles
Fabricant	OBO
Dimension	B600mm
Couleur	acier inoxydable
Matériau	acier inoxydable 1.4301
Surface	nu, traité
Norme de surface	
Unité d'emballage minimale	1
Unité de quantité	pc
Poids	75 kg
Unité de poids	kg/100 pc
Empreinte CO2 (GWP) du berceau à la porte	4,7837 kg CO2e / 1 Pièce

Fiche technique

Tôle de départ A2

Référence: 7164068

Dimensions

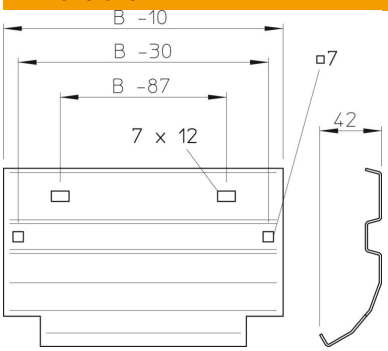

Largeur	600 mm
Hauteur	45 mm
Épaisseur de tôle	1 mm