Fiche technique

Coude vertical, à 3 compartiments, hauteur de goulotte 28 mm

Référence: 7400645

Coude vertical (en 2 parties) pour le changement de direction vertical des goulottes d'installation sous plancher noyées dans la chape (prises murales, alimentations).

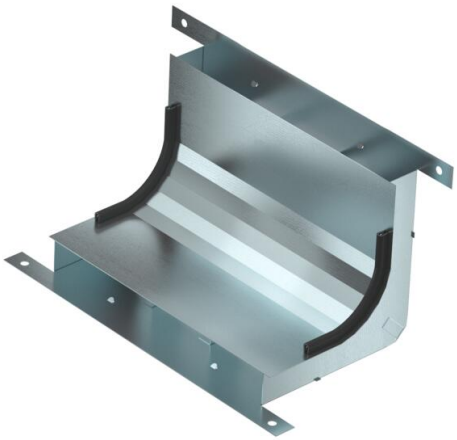

St acier

FS galvanisé sendzimir

Données sources

Référence	7400645
Type	KV3 25028-2
Désignation 1	Coude vertical
Désignation 2	3 compartiments pour EÜK-2
Fabricant	OBO
Dimension	330x177,7x177,7
Matériau	acier
Surface	galvanisé sendzimir
Norme de surface	DIN EN 10346
Unité d'emballage minimale	1
Unité de mesure	Pièces
Poids	100,01 kg
Unité de poids	kg/100 paires
Empreinte CO2 (GWP) du berceau à la porte	3,7358 kg CO2e / 1 Pièce

Fiche technique

Coude vertical, à 3 compartiments, hauteur de goulotte 28 mm

Référence: 7400645

Dimensions

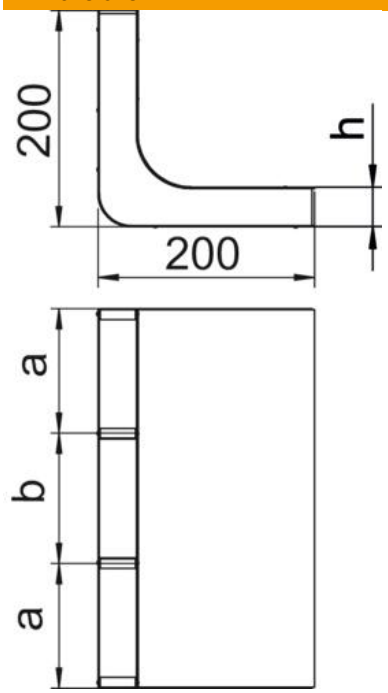

Longueur	178 mm
Largeur	250 mm
Hauteur	28 mm
Cote a	90 mm
Cote b	70 mm
Dimension h	28 mm

Caractéristiques techniques

nombre de séparateurs fixes	2
Nombre de voies	3 St.
convient pour goulotte sous chape fermée, affleurante avec la chape	non
convient pour goulotte sous chape, noyée dans la chape	oui
Largeur de goulotte min.	250 mm
Hauteur de goulotte min.	28 mm
Section de traction a	2166 mm²
Section de traction b	1798 mm²
Conformité ROHS	oui