Fiche technique

Couvercle de montage charges lourdes pour UZD 350, dimension nominale R9
Référence: 7401416

Le couvercle de montage pour charges lourdes pour la prise de sol sous chape de type UZD350 convient à la pose d'une cassette ronde pour charges lourdes de dimension nominale R9. L'ouverture d'installation est plus profonde de 3 mm et peut donc être fermée ultérieurement avec une plaque d'obturation.

St acier

FS galvanisé sendzimir

Données sources

Référence	7401416
Type	DUG 350 R9SL
Désignation 1	Couvercle montage ch.lourdes
Désignation 2	350 pour taille R9
Fabricant	OBO
Dimension	382x382x59
Matériau	acier
Surface	galvanisé sendzimir
Norme de surface	DIN EN 10346
Unité d'emballage minimale	1
Unité de mesure	Pièces
Poids	252,5 kg
Unité de poids	kg/100 paires
Empreinte CO2 (GWP) du berceau à la porte	15,7498 kg CO2e / 1 Pièce

Fiche technique

Couvercle de montage charges lourdes pour UZD 350, dimension nominale R9
Référence: 7401416

Dimensions

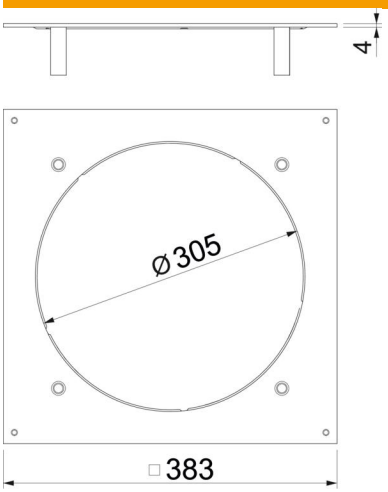

Longueur	383 mm
Largeur	383 mm
Cote A	383 mm
Cote d Ø	305 mm

Caractéristiques techniques

Couvercle Ouverture de montage	non
Entretien du sol	sécher
possibilité d'installation du joint	non
ouverture de montage pour réservoir en saillie	non
convient pour goulotte sous chape fermée, affleurante avec la chape	non
convient pour goulotte sous chape, noyée dans la chape	oui
épaisseur du matériau	4 mm
Ouverture de montage	rond
Dimension nominale	350 mm
Dimension nominale pour boîtier d'appareillages	R9
Conformité ROHS	oui
Modèle pour charges lourdes	oui